ТАМОЖЕННЫЙ СОЮЗ

ОДОБРЕНИЕ ТИПА ТРАНСПОРТНОГО СРЕДСТВА

EAC

Серия RU № 0011310

№ ТС RU E-RU.MP03.00758

Срок действия с 05 июля 2018 г. по 04 июля 2021 г.

ОРГАН ПО СЕРТИФИКАЦИИ

Негосударственной некоммерческой организации
«Ассоциация по безопасности машин и оборудования «ТЕСТ-СДМ»
место нахождения: Российская Федерация, 125424, город Москва, Волоколамское шоссе, дом 73,
фактический адрес: Российская Федерация, 125424, город Москва, Волоколамское шоссе, дом 73,
телефон: +7 (495) 490-58-80, факс: +7 (495) 490-59-07, адрес электронной почты: testsdm@testsdm.ru,
аттестат аккредитации № RA.RU.11MP03.

ТРАНСПОРТНЫЕ СРЕДСТВА

МАРКА	Ивановец
КОММЕРЧЕСКОЕ НАИМЕНОВАНИЕ	кран автомобильный
ТИП	КС-45717К-1, КС-45717К-1Р
БАЗОВОЕ ТРАНСПОРТНОЕ СРЕДСТВО / ШАССИ	— / КАМАЗ 65115
МОДИФИКАЦИИ	—
КАТЕГОРИЯ	N_3G
ЭКОЛОГИЧЕСКИЙ КЛАСС	5
ЗАЯВИТЕЛЬ И ЕГО АДРЕС	Общество с ограниченной ответственностью «Ивановский машиностроительный завод АВТОКРАН», ОГРН 1167746904665, место нахождения и фактический адрес: Российская Федерация, 153035, Ивановская область, город Иваново, улица Некрасова, дом 61, телефон: +7 (4932) 24-82-01, факс: +7 (4932) 23-62-00, адрес электронной почты: ivanovets@avtokran.ru
ИЗГОТОВИТЕЛЬ И ЕГО АДРЕС	Общество с ограниченной ответственностью «Ивановский машиностроительный завод АВТОКРАН», место нахождения и фактический адрес: Российская Федерация, 153035, Ивановская область, город Иваново, улица Некрасова, дом 61
ПРЕДСТАВИТЕЛЬ ИЗГОТОВИТЕЛЯ И ЕГО АДРЕС	—
СБОРОЧНЫЙ ЗАВОД И ЕГО АДРЕС	Российская Федерация, 153035, Ивановская область, город Иваново, улица Некрасова, дом 61
ПОСТАВЩИК СБОРОЧНЫХ КОМПЛЕКТОВ И ЕГО АДРЕС	—

соответствуют требованиям технического регламента Таможенного союза «О безопасности колесных транспортных средств».

Одобрение типа транспортного средства №_____ Стр. _____

Одобрение типа транспортного средства № ТС RU E-RU.MP03.00758 Стр. 2

Действие данного ОДОБРЕНИЯ ТИПА ТРАНСПОРТНОГО СРЕДСТВА распространяется на серийно выпускаемую продукцию.

Данное ОДОБРЕНИЕ ТИПА ТРАНСПОРТНОГО СРЕДСТВА без приложений недействительно.
Приложение № 1. Общие характеристики транспортного средства.
Приложение № 2. Перечень документов, явившихся основанием для оформления ОДОБРЕНИЯ ТИПА ТРАНСПОРТНОГО СРЕДСТВА.
Приложение № 3. Описание маркировки транспортного средства.
Приложение № 4. Общий вид транспортного средства на одной странице.

ДОПОЛНИТЕЛЬНАЯ ИНФОРМАЦИЯ

Для изготовления транспортных средств применяются модификации шасси 65115-50, 65115-A5.

Показатели масс не могут превышать максимальных для конкретного базового шасси, указанных в одобрении типа шасси, на табличке изготовителя шасси и в его сопроводительной документации.

Руководитель органа по сертификации _____ подпись **Г.Д. Черненко** инициалы, фамилия

Дата оформления «04» июня 2018 г.

ОДОБРЕНИЕ ТИПА ТРАНСПОРТНОГО СРЕДСТВА УТВЕРЖДЕНО.

Внесена запись в реестр за № ТС RU E-RU.MP03.00758 от 05 июля 2018 г.

Руководитель (заместитель руководителя) **РОССТАНДАРТА** наименование уполномоченного органа государственного управления _____ подпись **А.В. Кулешов** инициалы, фамилия

АО «ОПЦИОН», Москва, 2018, «В» лицензия № 05-05-09/003 ФНС РФ, тел. (495) 726 4742, www.opcion.ru

Приложение № 1 Стр. 3

к одобрению типа транспортного средства № ТС RU E-RU.MP03.00758

ОБЩИЕ ХАРАКТЕРИСТИКИ ТРАНСПОРТНОГО СРЕДСТВА

Колесная формула / ведущие колеса	6 х 4 / задней тележки	
Схема компоновки транспортного средства	кабина над двигателем	
Расположение двигателя	переднее продольное	
Исполнение загрузочного пространства	крановое оборудование в составе: дополнительной рамы с гидравлическими опорами; поворотной платформы с кабиной управления, грузовой лебедкой и противовесами; секционной телескопической стрелы с грузовым канатом, крюковой подвеской, гуськом или без него; гидромеханической трансмиссии привода кранового оборудования; электрооборудования и приборов безопасности	
Назначение	для выполнения строительно-монтажных и погрузочно-разгрузочных работ	
Кабина	цельнометаллическая, двухдверная, двух- или трехместная, откидывающаяся вперед	
для типов	КС-45717К-1	КС-45717К-1Р
Габаритные размеры, мм - длина	11000…12000	
- ширина	2500..2550	
- высота	3800…3970	
База, мм	3690 + 1320	
Колея передних / задних колес, мм	2043 / 1890	
Масса транспортного средства в снаряженном состоянии, кг	19625…21400	20350…22125
Технически допустимая максимальная масса транспортного средства, кг	21550	22200
Технически допустимая максимальная масса, приходящаяся на каждую из осей транспортного средства, начиная с передней оси, кг	5550 / 8000 / 8000	6200 / 8000 / 8000
Технически допустимая максимальная масса автопоезда, кг	буксировка прицепа не предусмотрена	
Максимальная масса прицепа, кг		
для транспортных средств на шасси	65115-50	65115-А5
Двигатель внутреннего сгорания (марка, тип)	КАМАЗ, 740.705-300;	Cummins, ISB6.7E5300;
	четырехтактный дизель	
- количество и расположение цилиндров	8, V-образное	6, рядное
- рабочий объем цилиндров, $см^3$	11762	6700
- степень сжатия	18,0±0,4	17,3±0,3
- максимальная мощность, кВт ($мин^{-1}$), по Правилам ЕЭК ООН № 85	221 (1900)	215 (2500)
- максимальный крутящий момент, Н·м ($мин^{-1}$)	1275 (1300)	1087 (1300)
Топливо	дизельное	дизельное
Система питания (тип)	непосредственное впрыскивание топлива	
Блок управления (маркировка)	Bosch, EDC7UC31-14J0	Cummins, CM2880
ТНВД (тип, маркировка)	Bosch, CP3.4 (0 445 020 089)	Bosch, CR/CP3S3/L110
Форсунки (тип, маркировка)	Bosch, CRIN 2 (0 445 120 153)	Bosch, CRIN2 (0 445 120 329)
Нагнетатель воздуха (тип, маркировка)	Borg Warner Turbo Systems, S300G или Holset, HE400WG или Cummins Turbo Technologies или Kangyue Technology, JP100K или CZ, C31	Holset, HE351W
Воздушный фильтр (тип, маркировка)	Автоагрегат, ФВ725.1109510-10 или	Автоагрегат, ФВ728.1109510 или ФВ721.1109510-10 или
	MAN+HUMMEL, Europicon 45 700 92 941	
Глушитель шума впуска (маркировка)	функцию глушителя шума впуска выполняет воздушный фильтр	
Система выпуска и нейтрализации отработавших газов	один глушитель, система нейтрализации отработавших газов	
Нейтрализаторы (маркировка)	встроен в глушитель	
Глушители (маркировка)	DINEX, 59389 или ТехноКом, 14РКа5490-1206010-02	Cummins, 4378042 (A051E58)

Приложение №_____ Стр._____

к одобрению типа транспортного средства №_____

Одобрение типа транспортного средства № ТС RU E-RU.MP03.00758 Стр. 4

Приложение № 1

Трансмиссия	механическая			
Сцепление (марка, тип)	DÖNMEZ или Changchun Yidong Clutch или ZF&SACHS, MFZ-430; сухое, однодисковое			
Коробка передач (марка, тип)	КАМАЗ, 144;	КАМАЗ, 154;		ZF 9S1310TO, ZF 9S1315TO;
	с ручным управлением			
- число передач	5-вперед, 1-назад	10-вперед, 2-назад		9-вперед, 1-назад
и передаточные числа		низшее	высшее	
понижающая	—			9,48
I	7,82	7,82	6,38	6,58
II	4,03	4,03	3,29	4,68
III	2,50	2,50	2,04	3,48
IV	1,53	1,53	1,25	2,62
V	1,00	1,00	0,815	1,89
VI	—	—	—	1,35
VII	—	—	—	1,00
VIII	—	—	—	0,75
З.Х.	7,38	7,38	6,02	8,97
Главная передача (тип)	центральный двухступенчатый редуктор с блокируемым межколесным дифференциалом			
- передаточное число	4,98 или 5,43 или 5,94 или 6,53 или 7,22			
Подвеска Передняя (описание)	зависимая, рессорная, с гидравлическими амортизаторами, со стабилизатором поперечной устойчивости или без него			
Задняя (описание)	зависимая, рессорно-балансирная, с реактивными штангами			
Рулевое управление (описание)	с гидроусилителем			
- рулевой механизм (тип)	«винт - шариковая гайка - рейка - сектор»			
Тормозные системы Рабочая (описание)	пневматический двухконтурный привод, с разделением контуров на переднюю ось и заднюю тележку, с АБС, тормозные механизмы всех колес барабанные			
Запасная (описание)	каждый контур рабочей тормозной системы			
Стояночная (описание)	тормозные механизмы колес задней тележки, приводимые в действие пружинными энергоаккумуляторами, объединенными с тормозными камерами			
Вспомогательная (износостойкая) (описание)	моторный тормоз-замедлитель			
Шины				
- обозначение размера	10,00R20		11,00R20	11R22,5
- индекс несущей способности для максимально допустимой нагрузки	146/143 или 149/146		150/146 или 149/145	146/143 или 148/145
- обозначение категории скорости	K или J		K или J	L или K
Оборудование транспортного средства	- оборудование шасси: кондиционер (по заказу), устройство вызова экстренных оперативных служб			

Руководитель органа по сертификации _____ подпись **Г.Д. Черненко** инициалы, фамилия

АО «ОПЦИОН», Москва, 2018, «В» лицензия № 05-05-09/003 ФНС РФ, тел. (495) 726 4742, www.opcion.ru

Приложение № 2 Стр. 5

к одобрению типа транспортного средства № ТС RU E-RU.MP03.00758

Перечень документов, явившихся основанием для оформления

ОДОБРЕНИЯ ТИПА ТРАНСПОРТНОГО СРЕДСТВА

Элементы объектов технического регулирования, в отношении которых установлены требования безопасности	Наименование и происхождение документа, подтверждающего соответствие	Номер документа и дата выпуска
1	2	3
Кондиционеры и холодильное оборудование, пункт 12 ТР ТС 018/2011	Декларация о соответствии, Общество с ограниченной ответственностью «Ивановский машиностроительный завод АВТОКРАН», Российская Федерация	ЕАЭС N RU Д-RU.MP03.B.03705 с 11.09.2017 г. по 10.09.2021 г.
Оснащение устройством вызова экстренных оперативных служб, пункт 13^1 ТР ТС 018/2011	Одобрение типа, Орган по сертификации механических транспортных средств и прицепов, их составных частей и предметов оборудования «САТР-ФОНД» Межотраслевого Фонда «Сертификация автотранспорта САТР», РОСС RU.0001.11МТ02, Российская Федерация	ТС RU K-RU.MT02.00139.P4 с 20.05.2018 г. по 19.05.2021 г.
Интерфейс, пункт 15 ТР ТС 018/2011	Декларация о соответствии, Общество с ограниченной ответственностью «Ивановский машиностроительный завод АВТОКРАН», Российская Федерация	ЕАЭС N RU Д-RU.MP03.B.03705 с 11.09.2017 г. по 10.09.2021 г.
Световозвращатели, Правила ЕЭК ООН № 3-02	Одобрение типа, Орган по сертификации механических транспортных средств и прицепов, их составных частей и предметов оборудования «САТР-ФОНД» Межотраслевого Фонда «Сертификация автотранспорта САТР», РОСС RU.0001.11МТ02, Российская Федерация	ТС RU K-RU.MT02.00139.P4 с 20.05.2018 г. по 19.05.2021 г.
	Сообщение, Государственный комитет Российской Федерации по стандартизации и метрологии, Российская Федерация	E22 3-02 98514 Ext. 1 от 12.01.2000 г., E22 3-02 99507 от 27.05.1999 г.
Устройства для освещения заднего регистрационного знака, Правила ЕЭК ООН № 4-00	Одобрение типа, Орган по сертификации механических транспортных средств и прицепов, их составных частей и предметов оборудования «САТР-ФОНД» Межотраслевого Фонда «Сертификация автотранспорта САТР», РОСС RU.0001.11МТ02, Российская Федерация	ТС RU K-RU.MT02.00139.P4 с 20.05.2018 г. по 19.05.2021 г.
Указатели поворота, Правила ЕЭК ООН № 6-01	— " —	— " —
Габаритные огни, сигналы торможения, Правила ЕЭК ООН № 7-02	— " —	— " —
Устойчивость к воздействию внешних источников электромагнитного излучения и электромагнитная совместимость, Правила ЕЭК ООН № 10-03	— " —	— " —
Эффективность тормозных систем, Правила ЕЭК ООН № 13-11	— " —	— " —
Места крепления ремней безопасности, Правила ЕЭК ООН № 14-07	— " —	— " —

Приложение №_____ Стр._____

к одобрению типа транспортного средства №_____

Одобрение типа транспортного средства № ТС RU E-RU.MP03.00758 Стр. 6

Приложение № 2

1	2	3
Оснащение транспортных средств удерживающими системами, Правила ЕЭК ООН № 16-06	Одобрение типа, Орган по сертификации механических транспортных средств и прицепов, их составных частей и предметов оборудования «САТР-ФОНД» Межотраслевого Фонда «Сертификация автотранспорта САТР», РОСС RU.0001.11МТ02, Российская Федерация	ТС RU K-RU.MT02.00139.P4 с 20.05.2018 г. по 19.05.2021 г.
Прочность сидений и их креплений, Правила ЕЭК ООН № 17-08	— " —	— " —
Защита транспортного средства от несанкционированного использования, Правила ЕЭК ООН № 18-03	— " —	— " —
Передние противотуманные фары, Правила ЕЭК ООН №№ 19-03, 19-04	— " —	— " —
Фонари заднего хода, Правила ЕЭК ООН № 23-00	— " —	— " —
Выбросы, Правила ЕЭК ООН № 24-03	— " —	— " —
Оснащение звуковыми сигнальными приборами, Правила ЕЭК ООН № 28-00	— " —	— " —
Защитные свойства кабин, Правила ЕЭК ООН № 29-02	— " —	— " —
Пожарная безопасность, Правила ЕЭК ООН № 34-03	— " —	— " —
Задние противотуманные огни, Правила ЕЭК ООН № 38-00	— " —	— " —
Механизмы измерения скорости, Правила ЕЭК ООН № 39-00	— " —	— " —
Оснащение безопасными стеклами, Правила ЕЭК ООН №№ 43-00, 43-01	— " —	— " —
	Сообщение, Федеральное агентство по техническому регулированию и метрологии, Российская Федерация	E22 43R00 0137 Ext. 01 от 03.02.2017 г.
	Сертификат соответствия, Орган по сертификации Негосударственной некоммерческой организации «Ассоциация по безопасности машин и оборудования «ТЕСТ-СДМ», RA.RU.11MP03, Российская Федерация	ТС RU C-RU.MP03.B.00869 с 11.09.2017 г. по 10.09.2021 г.
Оснащение устройствами непрямого обзора, Правила ЕЭК ООН №№ 46-02, 46-04	Одобрение типа, Орган по сертификации механических транспортных средств и прицепов, их составных частей и предметов оборудования «САТР-ФОНД» Межотраслевого Фонда «Сертификация автотранспорта САТР», РОСС RU.0001.11МТ02, Российская Федерация	ТС RU K-RU.MT02.00139.P4 с 20.05.2018 г. по 19.05.2021 г.
Оснащение устройствами освещения и световой сигнализации, Правила ЕЭК ООН № 48-04	— " —	— " —
	Сертификат соответствия, Орган по сертификации Негосударственной некоммерческой организации «Ассоциация по безопасности машин и оборудования «ТЕСТ-СДМ», RA.RU.11MP03, Российская Федерация	ТС RU C-RU.MP03.B.00871 с 11.09.2017 г. по 10.09.2021 г.

АО «ОПЦИОН», Москва, 2018, «В» лицензия № 05-05-09/003 ФНС РФ, тел. (495) 726 4742, www.opcion.ru

Одобрение типа транспортного средства № ТС RU E-RU.MP03.00758 Стр. 7

Приложение № 2

1	2	3
Выбросы, Правила ЕЭК ООН № 49-05 (уровень выбросов B2, уровень требований в отношении бортовой диагностики, долговечности, контроля NOx - «G») (экологический класс 5)	Одобрение типа, Орган по сертификации механических транспортных средств и прицепов, их составных частей и предметов оборудования «САТР-ФОНД» Межотраслевого Фонда «Сертификация автотранспорта САТР», РОСС RU.0001.11МТ02, Российская Федерация	ТС RU K-RU.MT02.00139.P4 с 20.05.2018 г. по 19.05.2021 г.
Внешний шум, Правила ЕЭК ООН № 51-02	— " —	— " —
Оснащение шинами*, Правила ЕЭК ООН № 54-00	— " —	— " —
Оснащение задними защитными устройствами транспортных средств для перевозки грузов, Правила ЕЭК ООН № 58-02	Сертификат соответствия, Орган по сертификации Негосударственной некоммерческой организации «Ассоциация по безопасности машин и оборудования «ТЕСТ-СДМ», RA.RU.11MP03, Российская Федерация	ТС RU C-RU.MP03.B.00872 с 11.09.2017 г. по 10.09.2021 г.
Травмобезопасность наружных выступов, Правила ЕЭК ООН № 61-00	Одобрение типа, Орган по сертификации механических транспортных средств и прицепов, их составных частей и предметов оборудования «САТР-ФОНД» Межотраслевого Фонда «Сертификация автотранспорта САТР», РОСС RU.0001.11МТ02, Российская Федерация	ТС RU K-RU.MT02.00139.P4 с 20.05.2018 г. по 19.05.2021 г.
Оснащение боковыми защитными устройствами транспортных средств для перевозки грузов, Правила ЕЭК ООН № 73-01	Сертификат соответствия, Орган по сертификации Негосударственной некоммерческой организации «Ассоциация по безопасности машин и оборудования «ТЕСТ-СДМ», RA.RU.11MP03, Российская Федерация	ТС RU C-RU.MP03.B.00873 с 11.09.2017 г. по 10.09.2021 г.
Рулевое управление, Правила ЕЭК ООН № 79-01	Одобрение типа, Орган по сертификации механических транспортных средств и прицепов, их составных частей и предметов оборудования «САТР-ФОНД» Межотраслевого Фонда «Сертификация автотранспорта САТР», РОСС RU.0001.11МТ02, Российская Федерация	ТС RU K-RU.MT02.00139.P4 с 20.05.2018 г. по 19.05.2021 г.
Максимальная мощность, Правила ЕЭК ООН № 85-00	— " —	— " —
Дневные ходовые огни, Правила ЕЭК ООН № 87-00	— " —	— " —
Оснащение устройствами ограничения максимальной скорости, Правила ЕЭК ООН № 89-00	— " —	— " —
Боковые габаритные фонари, Правила ЕЭК ООН № 91-00	— " —	— " —
	Сообщение, Государственный комитет Российской Федерации по стандартизации и метрологии, Российская Федерация	E22 91-00 98514 Ext. 1 от 12.01.2000 г.

Одобрение типа транспортного средства №_____ Стр._____

Одобрение типа транспортного средства № **ТС RU E-RU.MP03.00758** Стр. 8

Приложение № 2

1	2	3
Фары ближнего и дальнего света, Правила ЕЭК ООН №№ 112-00, 112-01	Одобрение типа, Орган по сертификации механических транспортных средств и прицепов, их составных частей и предметов оборудования «САТР-ФОНД» Межотраслевого Фонда «Сертификация автотранспорта САТР», РОСС RU.0001.11МТ02, Российская Федерация	ТС RU K-RU.MT02.00139.P4 с 20.05.2018 г. по 19.05.2021 г.
Уровень шума от качения шин*, Правила ЕЭК ООН № 117-02, стадия 2	— " —	— " —
Сопротивление качению шин*, Правила ЕЭК ООН № 117-02, стадия 1, стадия 2	— " —	— " —
Органы управления транспортных средств - идентификация, Правила ЕЭК ООН № 121-00	— " —	— " —
Системы отопления, Правила ЕЭК ООН № 122-00	— " —	— " —
Замки и петли дверей, Глобальные технические правила № 1	— " —	— " —
Внутренний шум, пункт 2 приложения № 3 к ТР ТС 018/2011	— " —	— " —
Содержание вредных (загрязняющих) веществ в воздухе обитаемого помещения транспортного средства, пункт 3 приложения № 3 к ТР ТС 018/2011	— " —	— " —
Устойчивость, пункт 4 приложения № 3 к ТР ТС 018/2011	Сертификат соответствия, Орган по сертификации Негосударственной некоммерческой организации «Ассоциация по безопасности машин и оборудования «ТЕСТ-СДМ», RA.RU.11МР03, Российская Федерация	ТС RU C-RU.MP03.B.00874 с 11.09.2017 г. по 10.09.2021 г.
Передняя обзорность, пункт 5 приложения № 3 к ТР ТС 018/2011	Одобрение типа, Орган по сертификации механических транспортных средств и прицепов, их составных частей и предметов оборудования «САТР-ФОНД» Межотраслевого Фонда «Сертификация автотранспорта САТР», РОСС RU.0001.11МТ02, Российская Федерация	ТС RU K-RU.MT02.00139.P4 с 20.05.2018 г. по 19.05.2021 г.
Вентиляция, отопление и кондиционирование, пункт 6 приложения № 3 к ТР ТС 018/2011	— " —	— " —

Одобрение типа транспортного средства № ТС RU E-RU.MP03.00758 Стр. 9

Приложение № 2

1	2	3
Весовые ограничения, действующие в отношении транспортных средств, пункт 14 приложения № 3 к ТР ТС 018/2011	Сертификат соответствия, Орган по сертификации Негосударственной некоммерческой организации «Ассоциация по безопасности машин и оборудования «ТЕСТ-СДМ», RA.RU.11MP03, Российская Федерация	ТС RU C-RU.MP03.B.00875 с 11.09.2017 г. по 10.09.2021 г.
Оснащение устройством вызова экстренных оперативных служб, пункт 16 приложения № 3 к ТР ТС 018/2011	Одобрение типа, Орган по сертификации механических транспортных средств и прицепов, их составных частей и предметов оборудования «САТР-ФОНД» Межотраслевого Фонда «Сертификация автотранспорта САТР», РОСС RU.0001.11МТ02, Российская Федерация	ТС RU K-RU.MT02.00139.P4 с 20.05.2018 г. по 19.05.2021 г.
Требования к автокранам и транспортным средствам, оснащенным кранами-манипуляторами, пункт 1.4 приложения № 6 к ТР ТС 018/2011	Сертификат соответствия, Орган по сертификации Негосударственной некоммерческой организации «Ассоциация по безопасности машин и оборудования «ТЕСТ-СДМ», RA.RU.11MP03, Российская Федерация	ТС RU C-RU.MP03.B.00876 с 11.09.2017 г. по 10.09.2021 г.
Маркировка и возможность идентификации, приложение № 7 к ТР ТС 018/2011	Декларация о соответствии, Общество с ограниченной ответственностью «Ивановский машиностроительный завод АВТОКРАН», Российская Федерация	ЕАЭС N RU Д-RU.MP03.B.03705 с 11.09.2017 г. по 10.09.2021 г.

* Допускается установка шин, соответствующих критериям размерности, минимально допустимого индекса нагрузки, минимальной скоростной категории и имеющих отличные от указанных подтверждающие соответствие документы, при наличии на шинах маркировки по Правилам ЕЭК ООН № 54, а также по Правилам ЕЭК ООН № 117 при условии предоставления в орган по сертификации информации об указанной маркировке.

Руководитель органа по сертификации _____ **Г.Д. Черненко**

подпись инициалы, фамилия

АО «ОПЦИОН», Москва, 2018, «В» лицензия № 05-05-09/003 ФНС РФ, тел. (495) 726 4742, www.opcion.ru

Приложение № 3 Стр. 10

к одобрению типа транспортного средства № ТС RU E-RU.MP03.00758

ОПИСАНИЕ МАРКИРОВКИ ТРАНСПОРТНОГО СРЕДСТВА

1.	Место расположения и форма единого знака обращения на рынке государств - членов Таможенного союза:
	На наклейке или на табличке, расположенной рядом с табличкой изготовителя, или на табличке изготовителя.
	Единый знак обращения на рынке государств - членов Таможенного союза наносится в соответствии с Решением Комиссии Таможенного союза от 15 июля 2011 г. № 711.
2.	Место расположения таблички изготовителя:
	На кабине кранового оборудования, или на раме шасси, в задней части, или в проеме правой двери кабины водителя.
3.	Место расположения идентификационного номера:
3.1.	На табличке изготовителя.
3.2.	На раме кранового оборудования, спереди, справа и/или на раме шасси, в задней части.
4.	Структура и содержание идентификационного номера (номеров) транспортных средств:

1	2	3	4	5	6	7	8	9	10	11	12	13	14	15	16	17
X	Z	8	4	5	7	1	7	?	?	1	?	?	?	?	?	?

поз. 1 – 3:		Международный идентификационный код изготовителя (WMI):
	XZ8	– код изготовителя - Общество с ограниченной ответственностью «Ивановский машиностроительный завод АВТОКРАН»
поз. 4 – 9:		Описательная часть идентификационного номера (VDS):
	45717K 45717R	– условное обозначение типа транспортного средства (см. также поз. 11): для КС-45717К-1, для КС-45717К-1Р
поз. 10 – 17:		Указательная часть идентификационного номера (VIS):
поз. 10:	?	– код года выпуска согласно Таблице 1 приложения № 7 к ТР ТС 018/2011
поз. 11:	1	– условное обозначение типа транспортного средства (совместно с поз. 4 – 9)
поз. 12 – 17:	??????	– производственный номер транспортного средства

Руководитель органа по сертификации _____ подпись Г.Д. Черненко инициалы, фамилия

Приложение №_____ Стр._____

к одобрению типа транспортного средства №_____

Приложение № 4 Стр. 11

к одобрению типа транспортного средства № ТС RU E-RU.MP03.00758

ОБЩИЙ ВИД ТРАНСПОРТНОГО СРЕДСТВА

марка Ивановец, тип КС-45717К-1, коммерческое наименование кран автомобильный

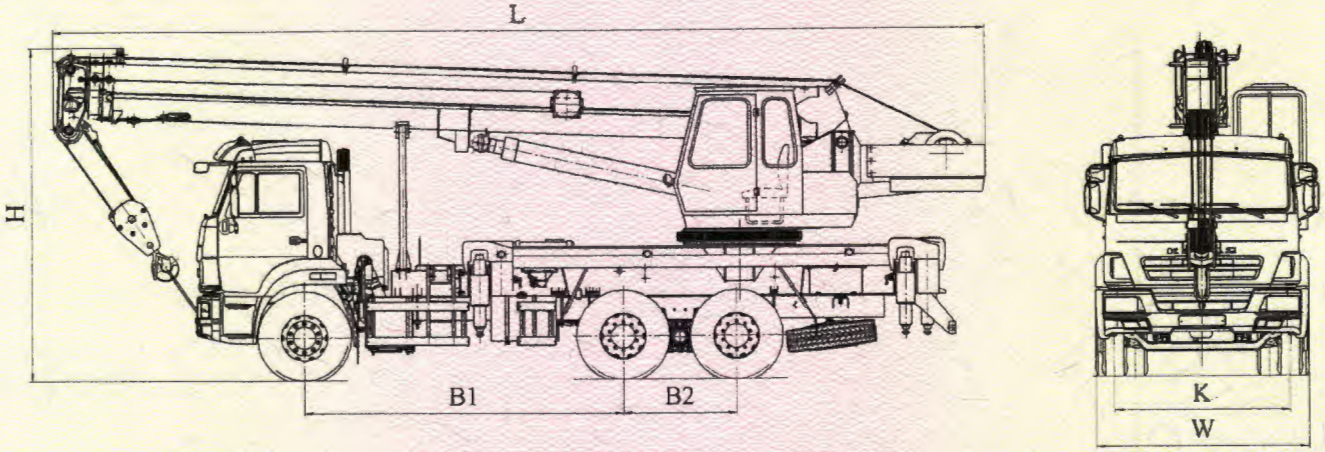

марка Ивановец, тип КС-45717К-1Р, коммерческое наименование кран автомобильный

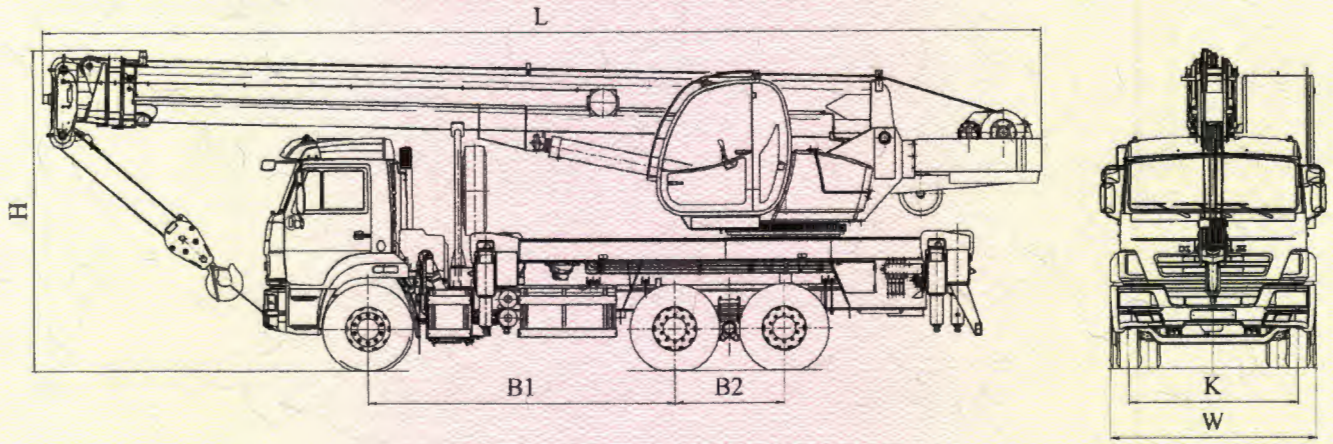

вариант исполнения кранового оборудования для транспортных средств типов КС-45717К-1, КС-45717К-1Р

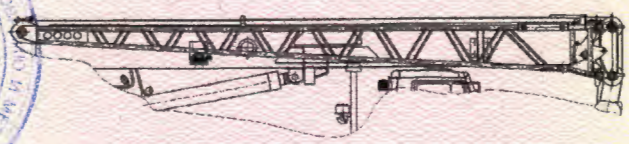

Длина, мм (L)	11000…12000
Ширина, мм (W)	2500…2550
Высота, мм (H)	3800…3970
База, мм (B1+B2)	3690 + 1320
Колея передних / задних колес, мм (K)	2043 / 1890

Приложение №_____ Стр._____

к одобрению типа транспортного средства №_____